第64回沖縄県中学校剣道競技大会
令和元年7月14日
県立武道館アリーナ

男子団体戦

A組
コザ5(10)−0(0)北
那覇3(5)−1(2)北
那覇0(0)−5(10)コザ

B組
上山5(8)−0(0)恩納
金武3(5)−2(4)恩納
金武0(1)−5(9)上山

C組
あげな1(2)−1(2)石垣第二
石田5(8)−0(0)石垣第二
石田5(9)−0(0)あげな

D組
興南2(2)−2(3)西　原
伊良波1(4)−1(3)西原
伊良波0(0)−2(3)興南

E組
嘉手納5(10)−0(0) 名護
城北5(9)−0(0)名護
城北0(1)−4(6)嘉手納

F組
昭薬0(0)−2(3)南風原
小禄2(3)−3(4)南風原
小禄3(5)−1(2)昭　薬

G組
神原2(4)−2(4) 高江洲
与那原3(6)−1(2)高江洲
与那原3(6)−1(2)神　原
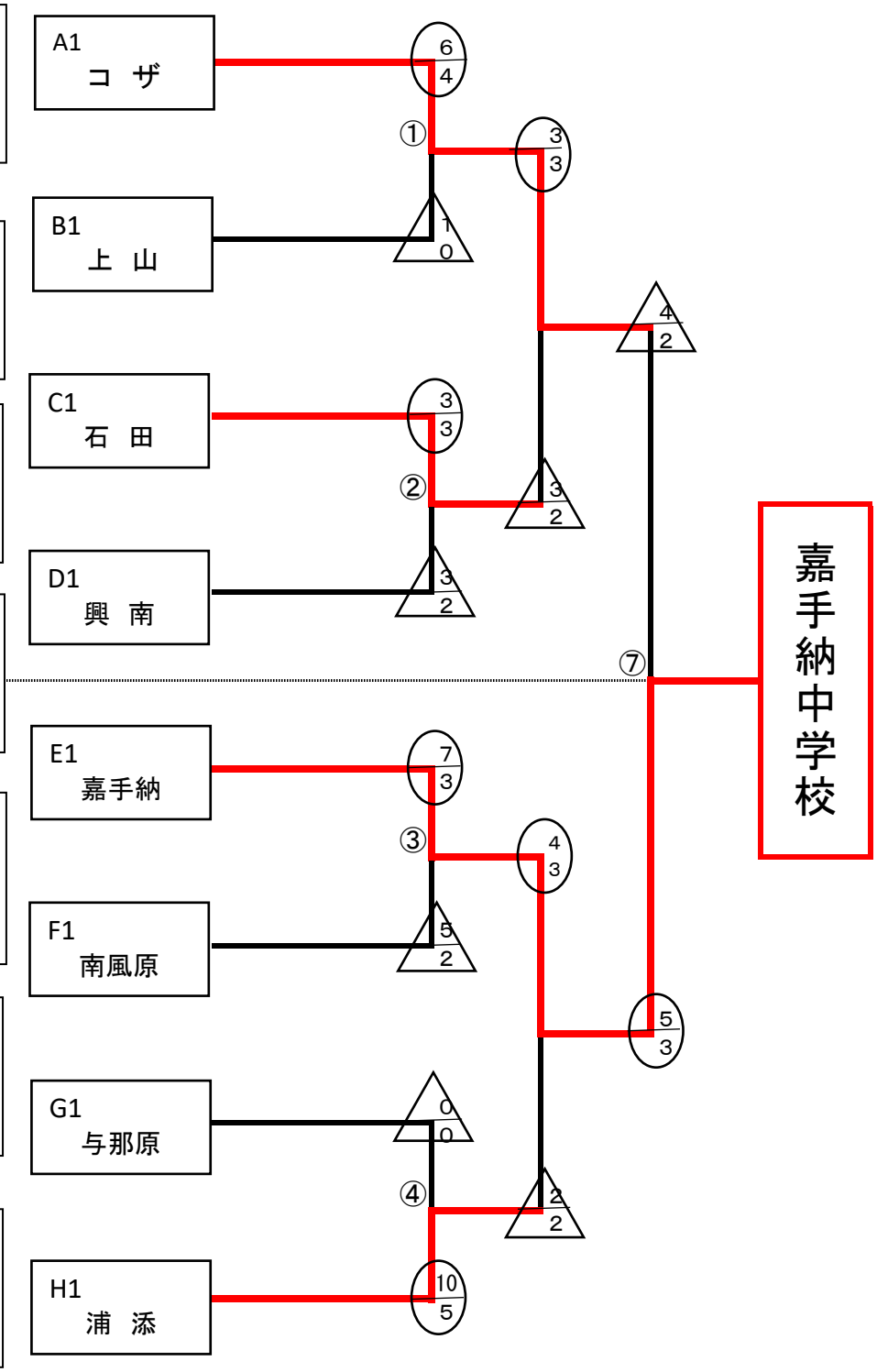
H組
浦添5(10)−0(0)平　良
伊　波4(8)−0平　良
伊波0(0)−5(8)浦　添